M 1 1 4

- 4 membrane semidrauliche, collettori interni, parti a contatto coi liquidi ossidate anticorrosione, comando incorporato o a distanza.
- 4 diaphragms semi-hydraulic, internal manifolds, all parts in contact with liquids are anodized anti-corrosion, control assembly incorporated or remote.
- 4 membranas semihidráulicas, colectores internos, partes en contacto con líquidos anonizadas anticorrosión, mando incorporado o a distancia.
- 4 membranes semi-hidrauliques, claviatures dans le carter, parties en contact avec le liquide anodisées, groupe de commande incorporé ou à distance.
- Pumpe in Sternbauweise mit 4 Kolben-Membranen halb-hydraulisch gestützt. Integrierte Saug-Druckkanäle, Kontrollventil angeflanscht oder Fernbedienung. Flüssigkeitsführende Teile rostbeständig anosiert.

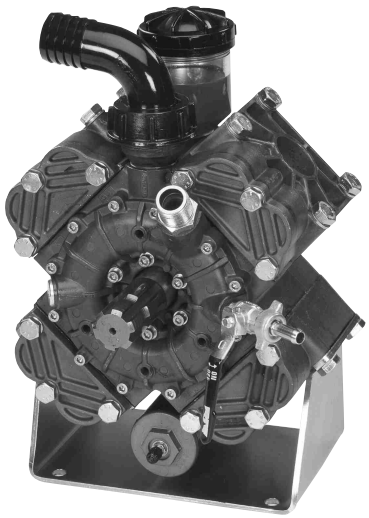

IMPIEGHI

Irrorazione, atomizzatori.

APPLICATIONS

Spraying, mistblowers.

APLICACIONES

Pulverización, atomizadores.

EMPLOIS

Pulvérisation, atomiseurs.

VERWENDUNGEN

Spritzen, Sprühgeräte.

COMPONENTI	MATERIALI	COMPONENTS	MATERIALS	COMPONENTES	MATERIALES	COMPOSANTS	MATERIAUX	TEILE	MATERIALEN
carter	^ alluminio anodizzato	pump body	^ anodized aluminium	cuerpo bomba	^ aluminio anonizado	carter	^ aluminium anodisé	Gehäuse	^ anosiert Aluminium
testata	^ alluminio anodizzato	pump head	^ anodized aluminium	culata	^ aluminio anonizado	culasse	^ aluminium anodisé	Zylinderkopf	^ anosiert Aluminium
collettori	^ alluminio anodizzato	manifolds	^ anodized aluminium	colectores	^ aluminio anonizado	claviatures	^ aluminium anodisé	Saug-Druckka-nälen	^ anosiert Aluminium
valvola a.-m.	acciaio inox	check valve	stainless steel	válvula a.-m.	acero inox	clapet asp. ref.	acier inox	Ventil	rostfreier Stahl
cappellotto valvola	resina sintetica	valve cage	synthetic resin	cajera válvula	resina sintética	cage du clapet	resine synthetique	Ventilkäfig	Kunstharz
membrana	* gomma nitrilica	pump diaphragm	* nitril rubber	membrana	* goma nitrilica	membrane	* caoutchouc nitrilique	Membrane	* Gummi
camera aria	gomma nitrilica	dumper diaphragm	nitril rubber	membrana calderín	goma nitrilica	chambre à air	caoutchouc nitrilique	Windkessel-membrane	Gummi
albero	acciaio cement. e temperato	pump shaft	casehardened steel	cigüeñal	acero cement. y templado	vilebrequin	acier cementé et trempé	Kurbelwelle	gehärteter Stahl

* OPTIONAL DESMOPAN	* OPTIONAL DESMOPAN	* OPTIONAL DESMOPAN	* OPTIONAL DESMOPAN	* OPTIONAL DESMOPAN
^ OPTIONAL CATAFORESI	^ OPTIONAL CATAPHORESIS	^ OPTIONAL CATAFORESI	^ OPTIONAL CATAPHORÈSE	^ OPTIONAL KATAPHORESE

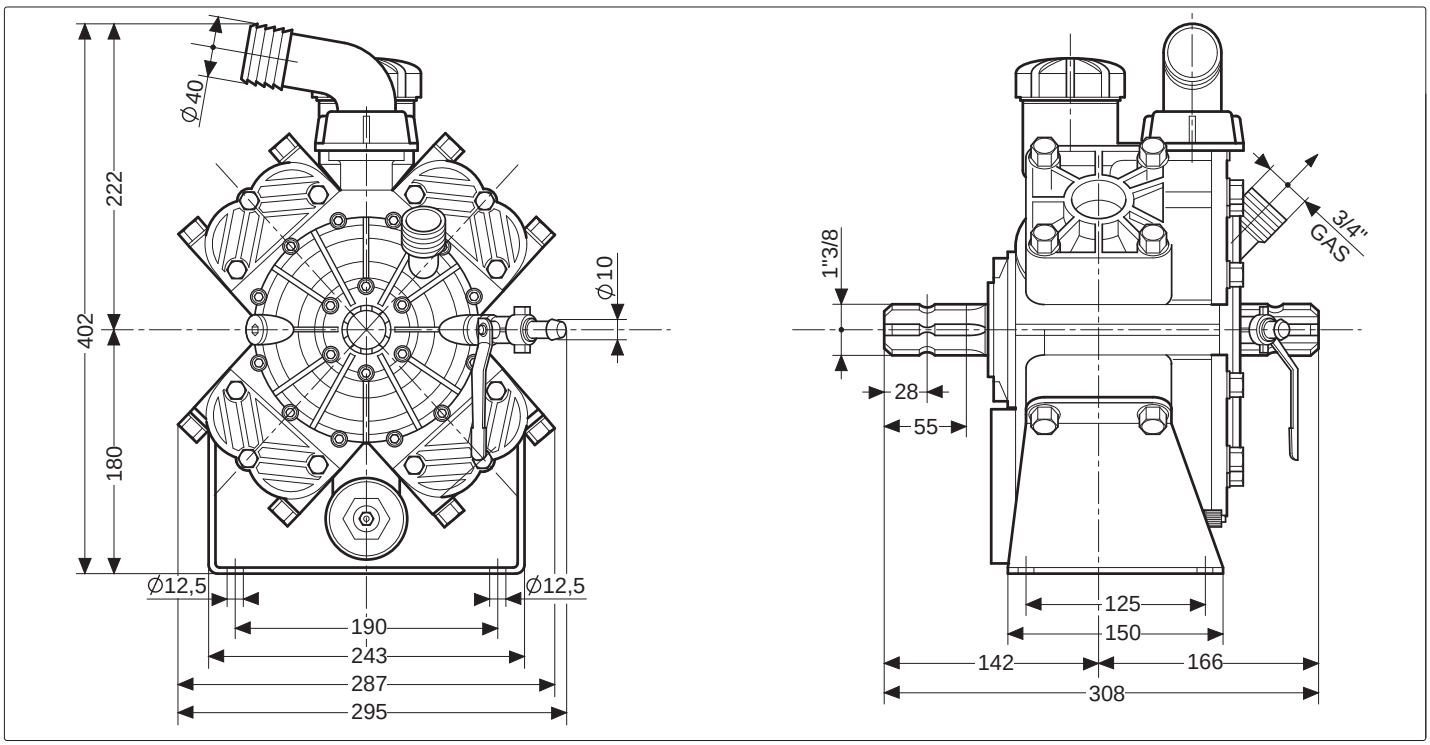

M 1 1 4

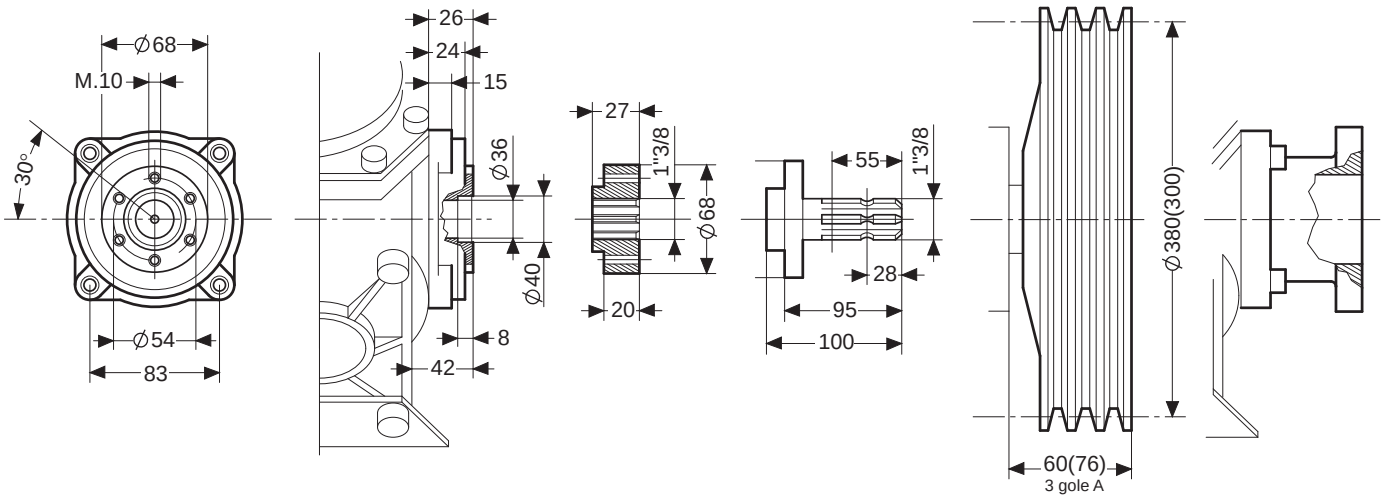

Flangia 6 fori
Round flange 6 bolts
Brida 6 agujeros
Bride 6 trous
6 Loch-Flansch

Cardano femmina 1"3/8
1"3/8 P.T.O. female
Cigüeñal estriado hembra 1"3/8
Cardan femelle 1"3/8
Kardan 1"3/8 F.

Cardano maschio 1"3/8
1"3/8 P.T.O. male
Cigüeñal estriado macho 1"3/8
Cardan mâle 1"3/8
Kardanzapfen 1"3/8 M.

Puleggia
Pulley
Polea
Poulie
Keilriemenscheibe

Flangia moltiplicatore
Flange for overgears
Brida para multiplicadora
Bride pour multiplicateur
Kupplungsflansch für Übersetzungsgetriebe

VERSIONI

Albero passante M. 1"3/8 - M. 1"3/8, a richiesta M. 1"3/8 - flangia 6 fori, motopompe. Riduttore

VERSIONS

Through shaft M. 1"3/8 - M. 1"3/8, on request through shaft M. 1"3/8 spline - flange with 6 bolts, pump sets. Gearbox

VERSIONES

Eje pasante estriado M. 1"3/8 - M. 1"3/8, opcional M. 1"3/8 estriado brida 6 agujeros, motobombas. Reductora

VERSIONS

Arbre traversant cannelé mâle 1"3/8, en option traversant cannelé mâle 1"3/8 - bride 6 trous, motopompes. Réducteur

AUSFÜHRUNGEN

Durchgehender Gelenkwellenstummel 1"3/8 - 6 teilig beiderseits, auf Wunsch durchgehender Gelenkwellenstummel 1"3/8 - 6 Loch-Flansch, Motorpumpen. Untersetzungsgetriebe

Giri/1': max 550
Pressione: max 50 BAR
Portata: max 107 ℓ/1'
Peso: kg 22
Max. disl. asp.: mt 3

Max RPM: 550
Pressure: max 50 BAR
Capacity: max 107 ℓ/1'
Weight: kg 22
Max suction lift: mt 3

RPM max: 550
Presión: max 50 BAR
Caudal: max 107 ℓ/1'
Peso: kg 22
Max disn. asp.: mt 3

Tours/1' max: 550
Pression: max 50 BAR
Débit: max 107 ℓ/1'
Poids: kg 22
Max haut, asp.: mt 3

Umdr. pro Minute: max 550
Druck: max 50 BAR
Förderstrom: max 107 ℓ/1'
Gewicht: kg 22
Max Ansaughöhe: mt 3

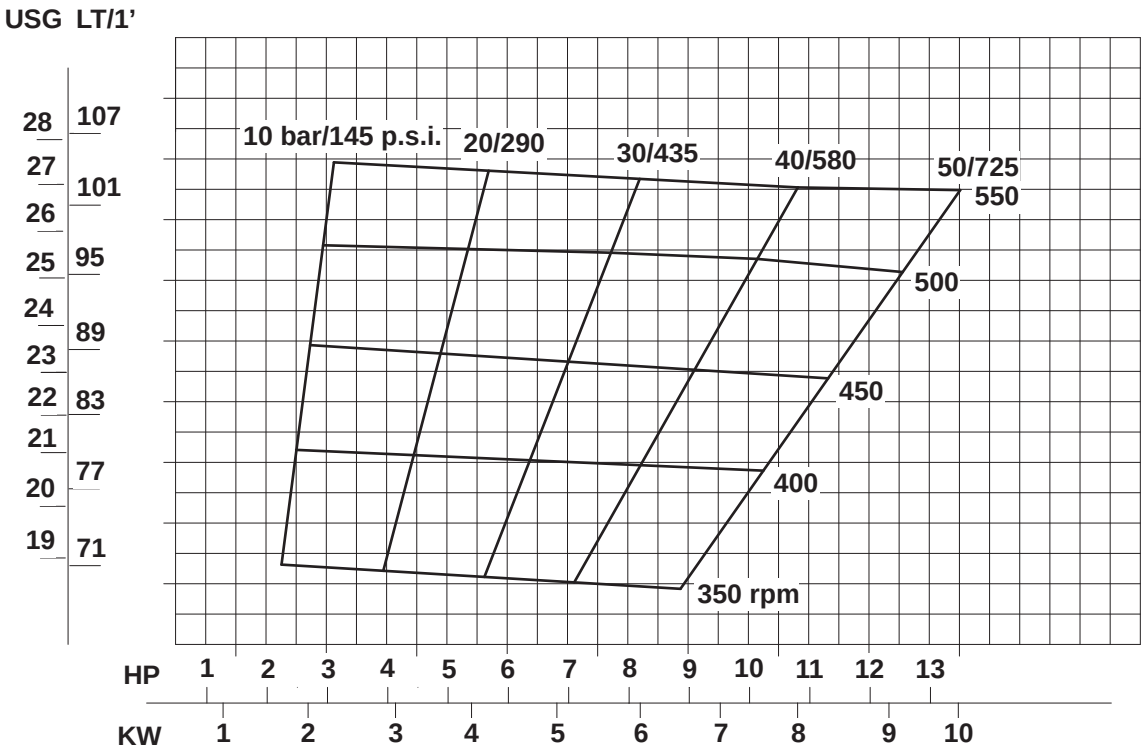

DATI INFORMATIVI | INDICATIVE DATA | DATOS INDICATIVOS | DONNÉES À TITRE D'INFORMATION | KENNDATEN UNVERBINDLICH

imovilli pompe S.r.l.
Via Masaccio,1 Zona Industriale Mancasale - 42010 Reggio Emilia Italy Tel. +39 0522 516595 Fax +39 0522 514735
www.imovillipompe.it • e-mail: info@imovillipompe.it

0500 2003.11